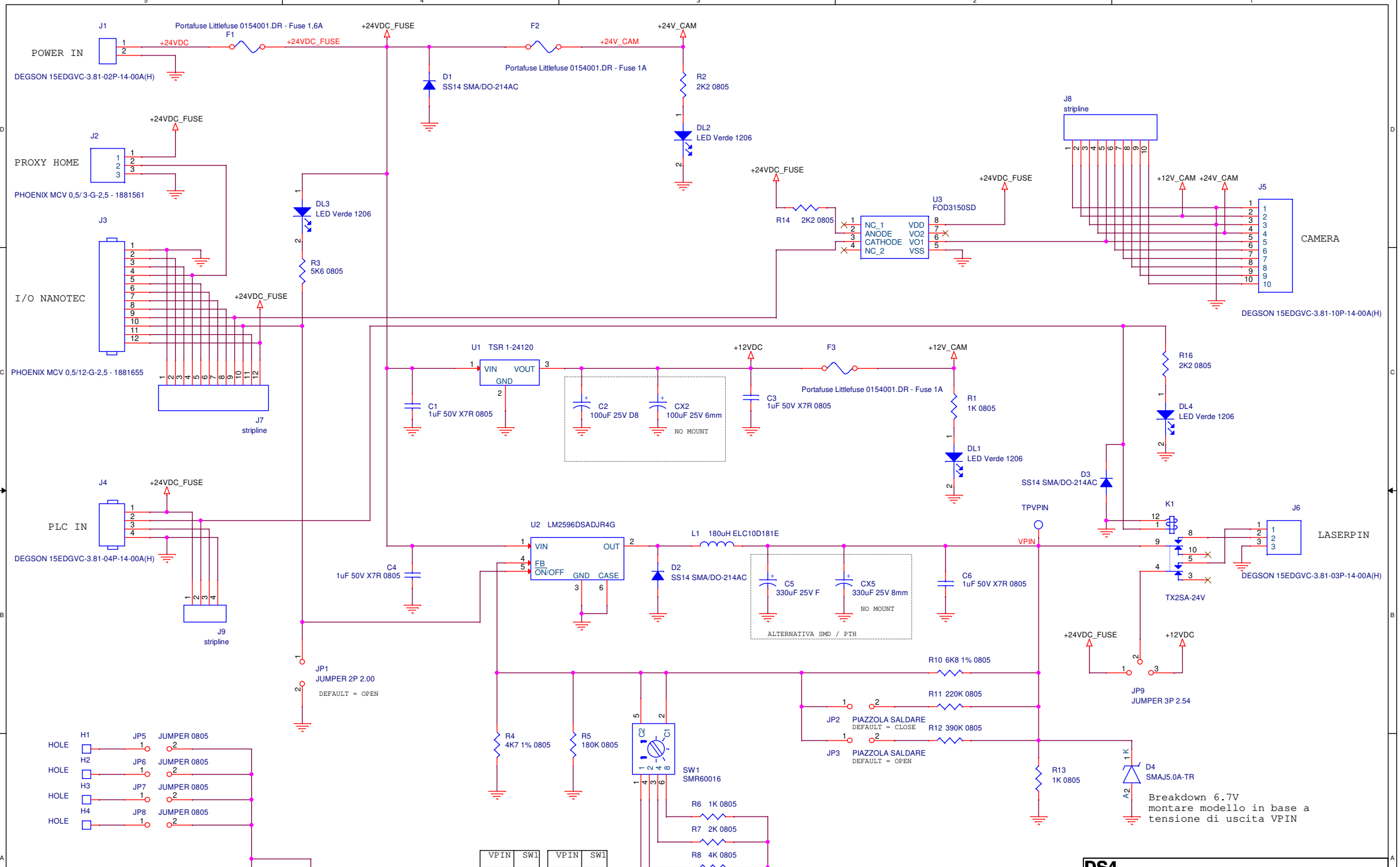

VPIN	SW1
3V	0
4V	1
5V	2
6V	3
7V	4
8V	5
9V	6
10V	7

VPIN	SW1
11V	8
12V	9
13V	A
14V	B
15V	C
16V	D
17V	E
18V	F